ISDT®

Q6 Retro User manual

Specifications

Input Voltage: DC 10-30V
Output Voltage: 5-30V
Charge Current: 0.1-16.0A
Discharge Current: 0.1-1.0A
Max Charge Power: 350W
Max Discharge Power: 10W
Balance Current: 1.5A/Cell Max
Balance Cells: 1-6S

Supported Batt. Type: LiFe,LiPo,LiHV1-6S Pb 1-12S/ NIMH 1-16S
Support smart battery : Output
Display: 2.4"320x240 IPS LCD
Operating Temperature: 0-40°C
Storage Temperature: -20-60°C
Dimensions: 80x80x33.5 mm
Weight: 119g

Instructions

1. Connect the power supply, wait for self-testing to be completed;
2. Set up charging parameters applicable to your battery through the display and speed shuttle key;
3. Enjoy

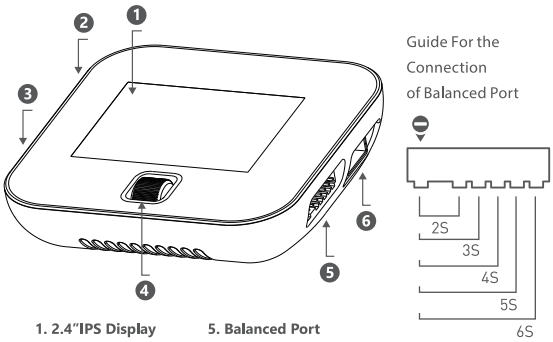

1. 2.4"IPS Display
2. Power Input
3. Update Port
4. Speed Shuttle key
5. Balanced Port
6. Battery Port

WARNING! FIRE HAZARD!

NEVER USE CHARGER UNSUPERVISED!

- Batteries pose a SEVERE risk of fire if not properly handled.
- Read Entire operation manual before using charger.
- This unit may emit heat during use.
- Only operate this device in a cool ventilated area away from flammable objects.
- Failure to observe safety procedures may cause damages to property or injury.

ISDT®

Q6 Retro 用户手册

产品规格参数：

输入电压：DC 10-30V
输出电压：5-30V
充电电流：0.1-16.0A
放电电流：0.1-1.0A
最大充电功率：350W
最大放电功率：10W
平衡电流：1.5A/Cell Max
平衡串数：1-6S

支持电池类型：LiFe,LiPo,LiHV1-6S Pb 1-12S/ NIMH 1-16S
支持智能电池：输出支持
显示器类型：2.4〃320x240 IPS LCD
使用温度：0-40°C
存储温度：-20-60°C
外形尺寸：80x80x33.5 mm
重量：119g

使用说明

1、连接电源、等待开机自检完成；
2、通过显示屏及飞梭键设置适用于您的电池的充电参数；
3、开始享受使用。

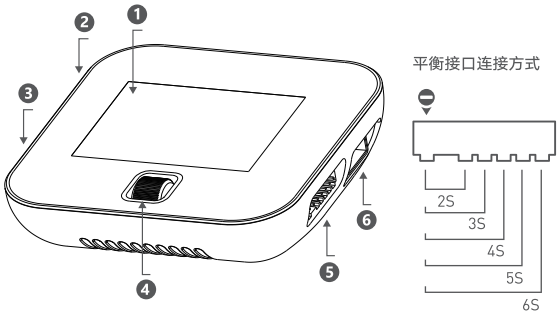

1. 显示屏
2. 电源输入
3. 固件升级接口
4. 飞梭键
5. 平衡接口
6. 电池接口

安全注意事项：

警告! 远离火源!

接入电源前请确保电源输出电压与充电器工作电压范围相符，确保电源输出功率不低于充电器设定的最大输入功率，注意电源极性，切勿接反。

- 使用过程中确保充电器远离热源及潮湿环境，并注意通风散热；
- 切勿让儿童操作充电器，请勿让充电器离开视线范围工作；
- 正确设定电池充放电的参数，错误的设定可能导致意外；
- 使用结束后，应尽快断开输入电源及移除电池。

成品尺寸79*60MM 材质：120g亚粉纸四色双面印刷